BIGGER-THAN 4x4

AIKAKUVA GAMES
www.aikakuva.fi

Nimi:

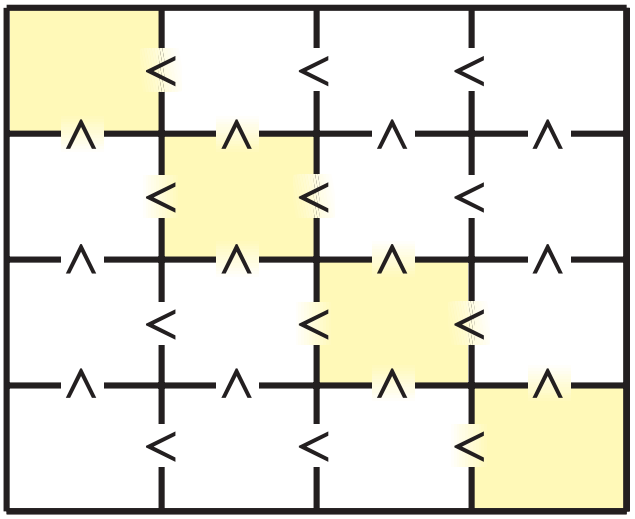

Peliohjeet: www.aikakuva.fi

BIGGER-THAN 4x4

AIKAKUVA GAMES
www.aikakuva.fi

Nimi:

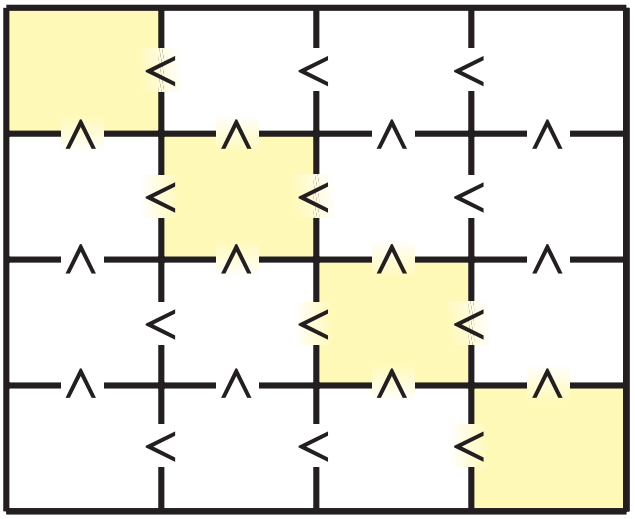

Peliohjeet: www.aikakuva.fi

BIGGER-THAN 4x4

AIKAKUVA GAMES
www.aikakuva.fi

Nimi:

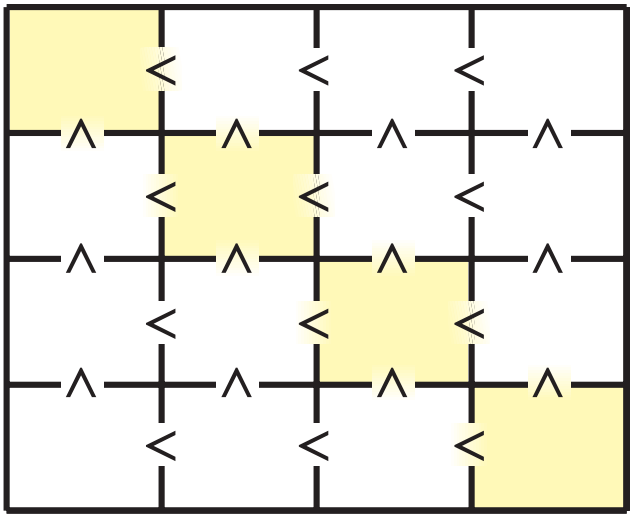

Peliohjeet: www.aikakuva.fi

BIGGER-THAN 4x4

AIKAKUVA GAMES
www.aikakuva.fi

Nimi:

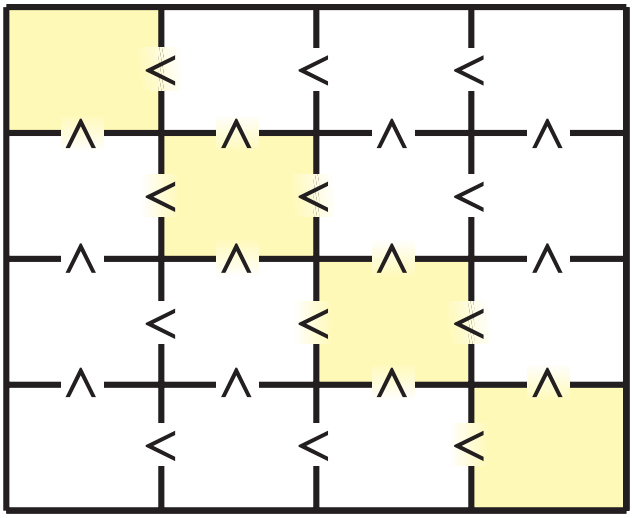

Peliohjeet: www.aikakuva.fi

BIGGER-THAN 4x4

AIKAKUVA GAMES
www.aikakuva.fi

Nimi:

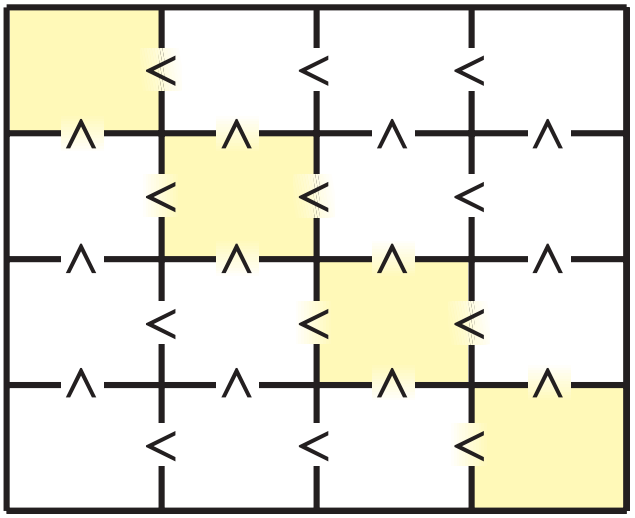

Peliohjeet: www.aikakuva.fi

BIGGER-THAN 4x4

AIKAKUVA GAMES
www.aikakuva.fi

Nimi:

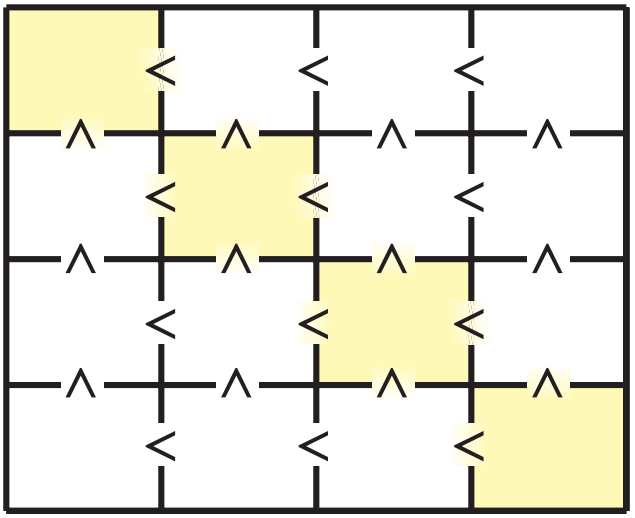

Peliohjeet: www.aikakuva.fi